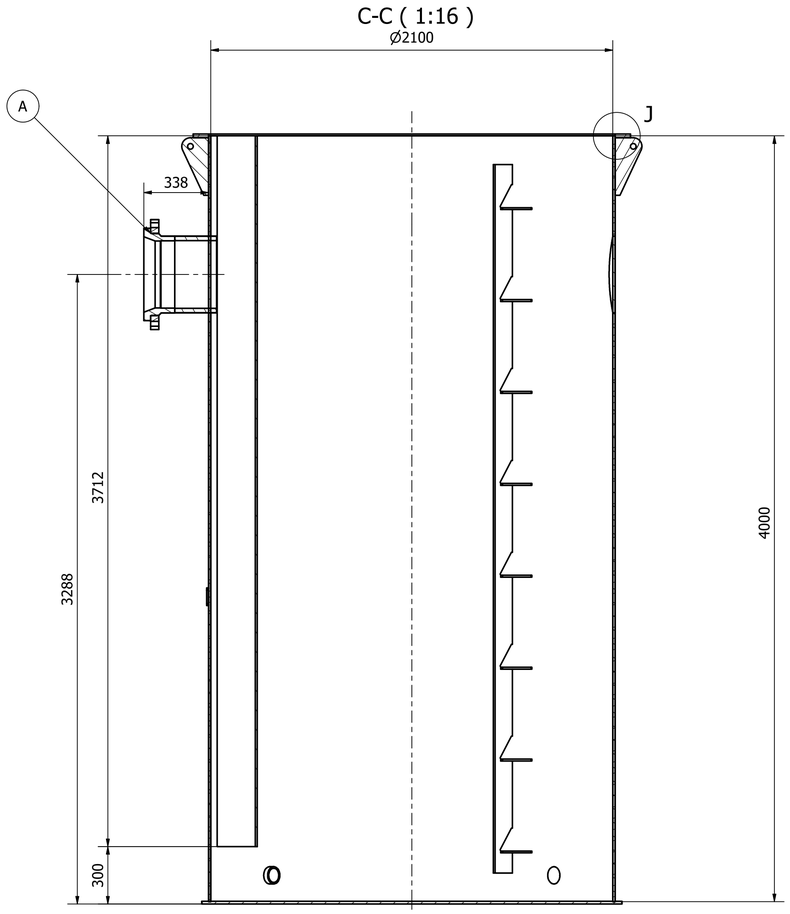

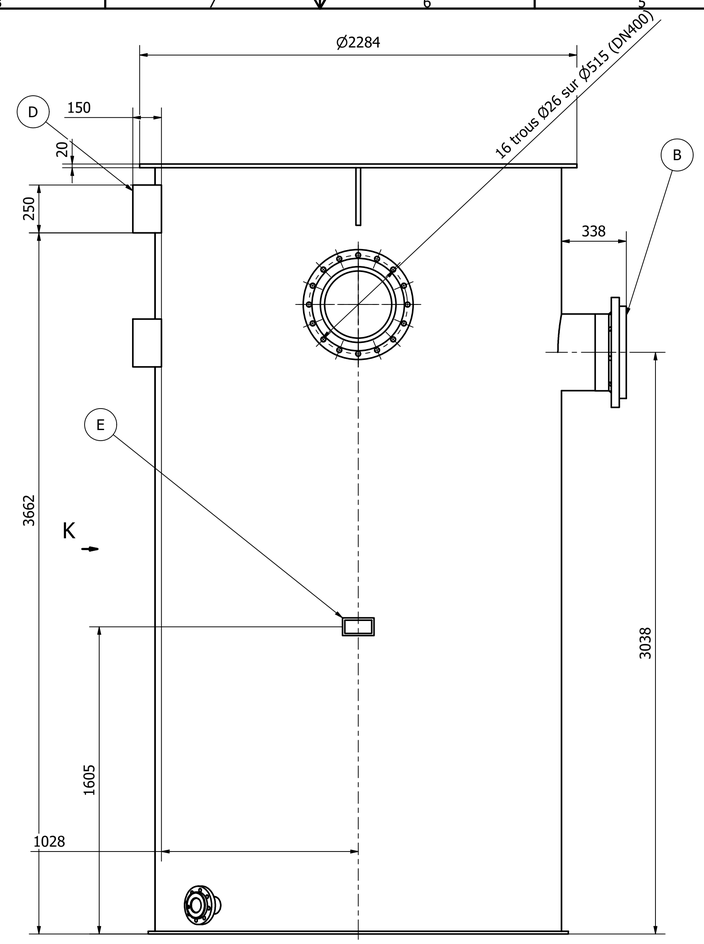

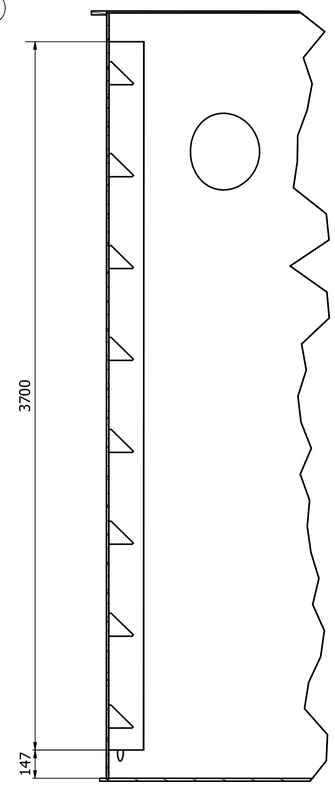

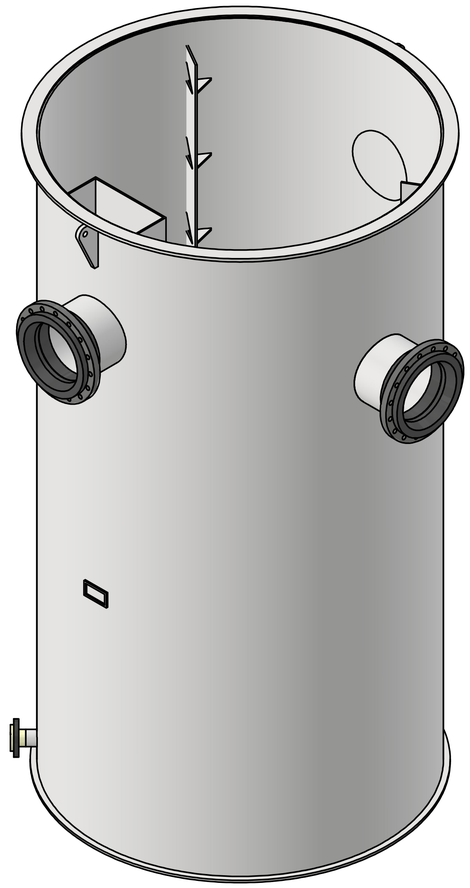

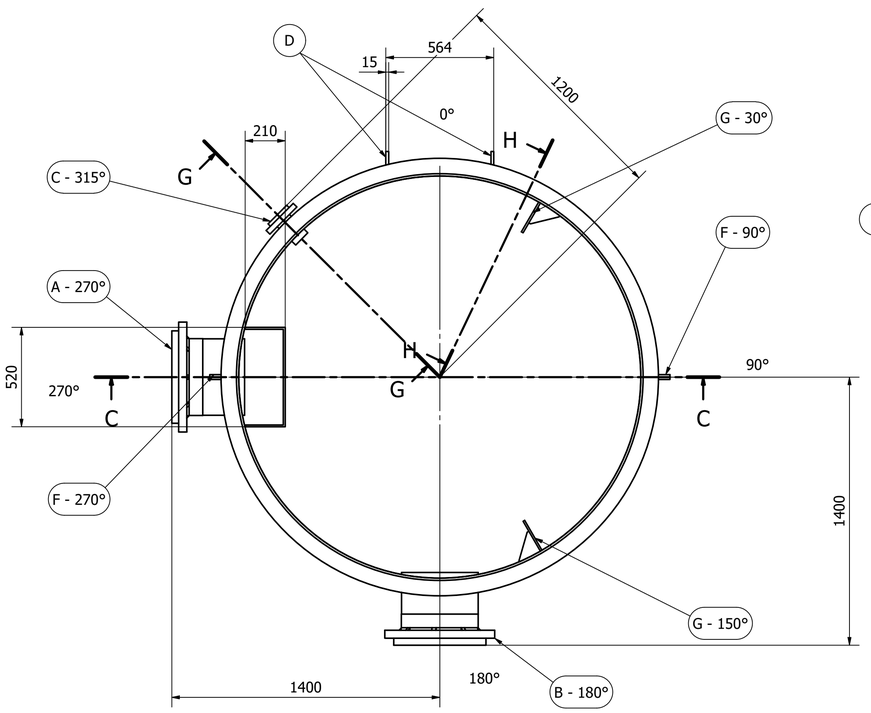

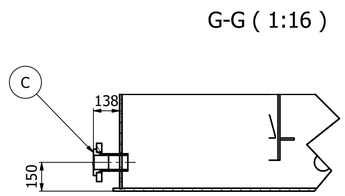

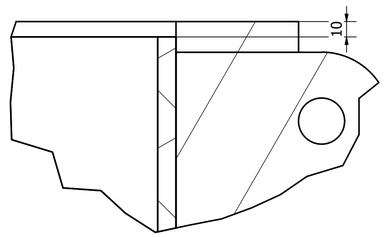

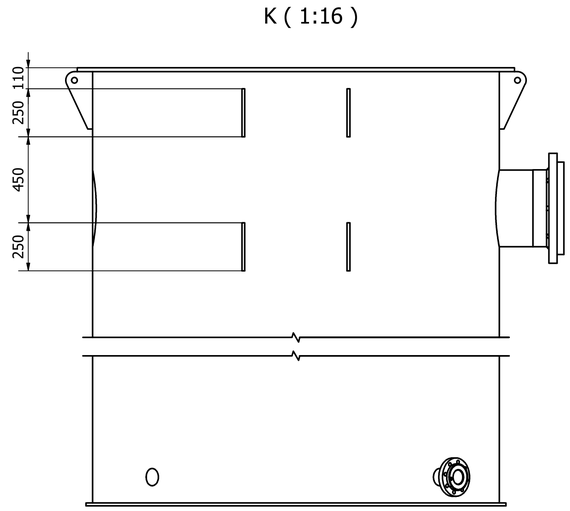

Nomenclature			
Repère	Quantité	Désignation	Remarques
A	1	Bride DN400	ISO PN10
B	1	Bride DN400	ISO PN10
C	1	Bride DN80	ISO PN10
D	2	Support échelle	
E	1	Plaque signalétique	
F	2	Patte de levage	
G	2	pale anti vortex	

HISTORIQUE DE REVISION				
ZONE	REV	DESCRIPTION	DATE	APPROUVE
	A	Première émission	10/01/2022	
	B	Mise à jour	12/01/2022	
	C	Mise à jour	23/03/2022	

Conçu par	Vérifié par	Approuvé par	Date		Date	
EP					10/01/2022	470 Kg

21AT007	Matière: Pehd		
	floculation flottation	Modification C	Feuille 1 / 1